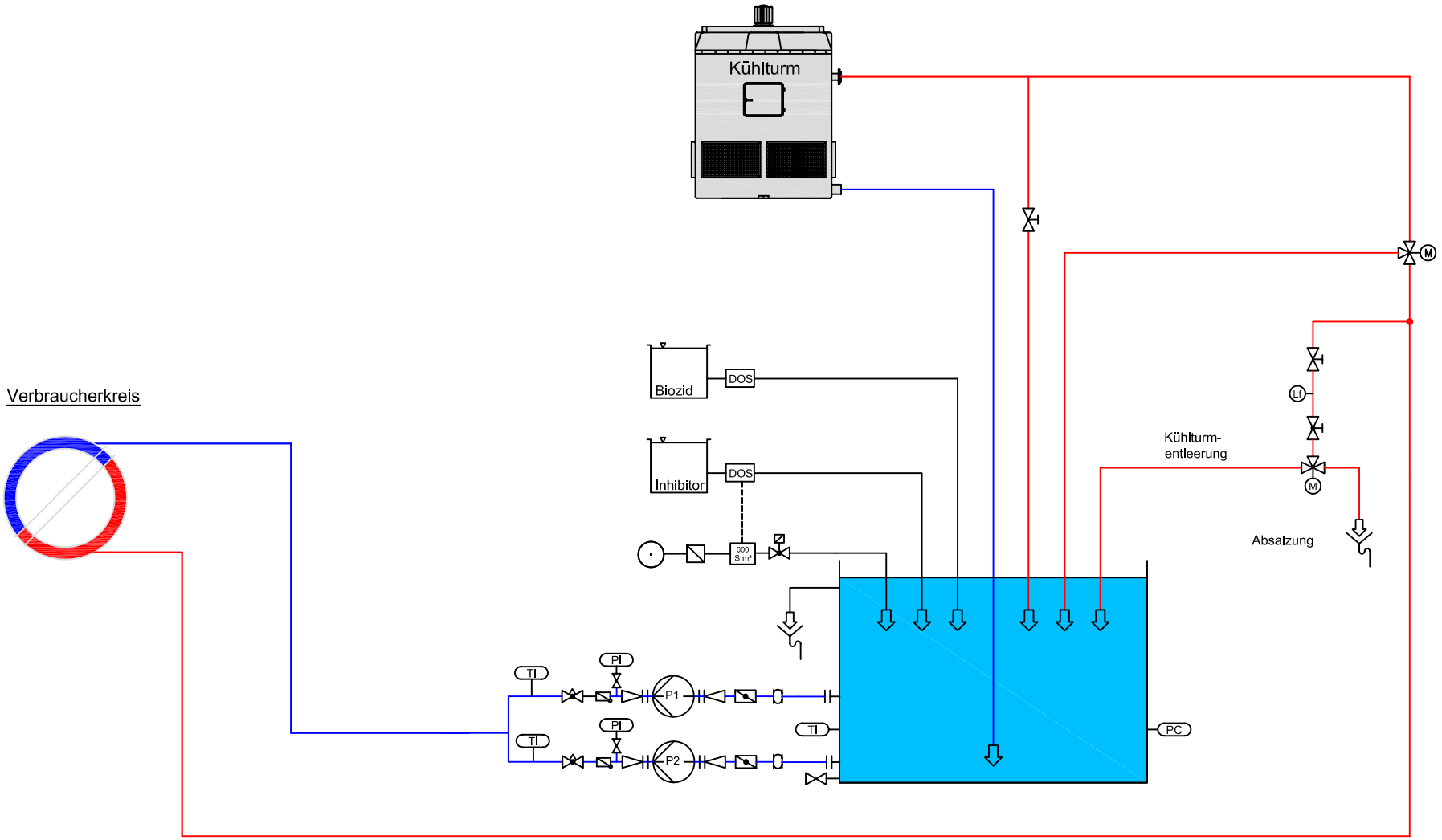

Verwendungsbereich:						Maßstab: ---	
						Bezeichnung:	
	Datum	Name				Einkreisanlage mit Kühlturm	
Bearb.:	16.10.2007	A. Karl					
Gepr.:	16.10.2007	A. Hillenbrand					
Geänd.:							

REHSLER Kühlsysteme GmbH Bregenzer Str. 130 88131 Lindau/B
Telefon: **08382-9623–0** Telefax: **08382-791-12** oder **–60**
E-mail: info@rehsler.de web: www.rehsler.de

Blatt: 1

Blätter: